Absperrsysteme

SUPRA MB 24

SUPRA SU4 24

LUXE

RBLO

Zubehör

Absperrpoller CORAL

Absperrpoller TALOS

WiKS ANTRIEBSTECHNIK

mit Knickarm

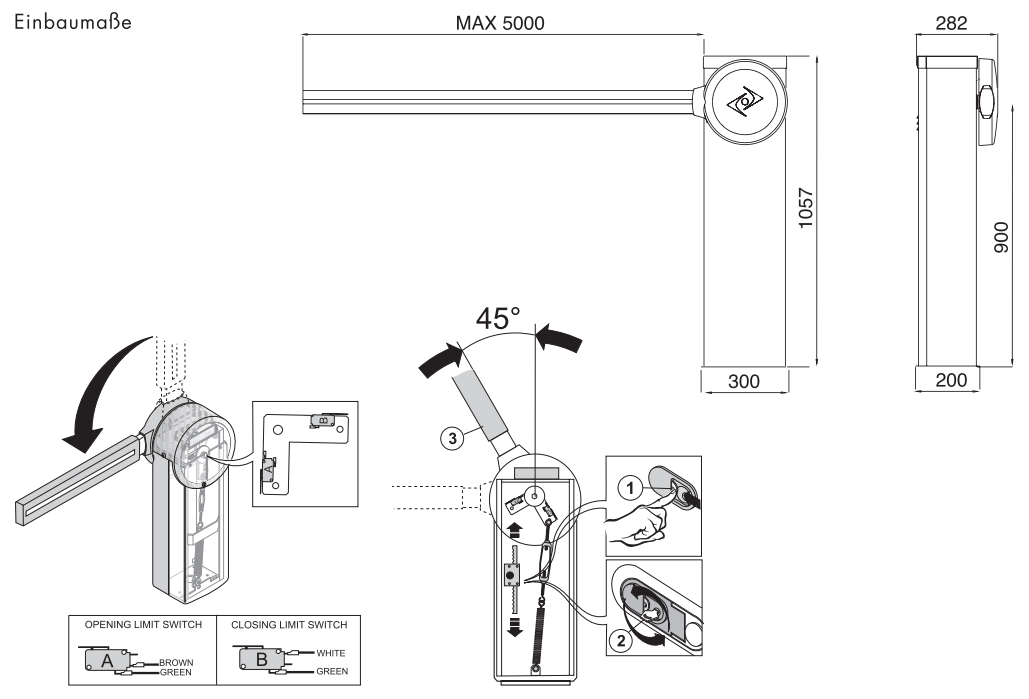

Komplettset
Schranke SUPRA MB 24

- 1 x Schrankenkorpus verzinkt
- 1 x Kunststoffgehäuse für kompletten Schrankenkorpus
- 1 x komfortable Steuerung
- 1 x Funkempfänger
- 1 x Austauschfeder
- 1 x Schrankenbaum mit Gummikantenschutz

VK 1775,00 €

Alle Preise sind Netto - Preis zzgl. Gesetzlicher MwSt.

Diese Schranke zeichnet sich durch eine verstärkte Mechanik aus und ist aus diesem Grund besonders langlebig. Die Automatisierung verfügt über ein Encodersystem, auf diese Weise wird jeder Zugang noch sicherer. Dank des Systems mit Knickarm ist Supra MB24 optimal für die Verwendung in Tiefgaragen geeignet. Außerdem ist er für die häufige Verwendung vorgesehen.
Setzen Sie auf Supra MB24, wenn Sie den niedrigsten Preis suchen, aber nicht auf Qualität verzichten möchten.

- Verwendbar für Schrankenbäume bis max. 5 m.
- Außengehäuse mit Polyester- Strukturlacken für Außenbereiche beschichtet.
- Mit Encoder.
- Schrankenbaum mit Kröpfung ideal für unterirdische Parkplätze.

Technische Daten	SUPRA MB 24
Stromversorgung	230 V AC
Motorversorgung	24 V
Leistungsaufnahme	150 W
Schubkraft	150 Nm
Betriebstemperatur	von -20°C bis +70°C
Schutzgrad	IP 44
Öffnungszeit, 90°	2/6 s
Einschaltdauer	80 %
maximale Schrankenlänge	5 m

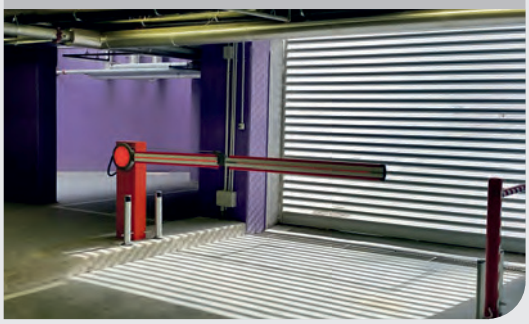

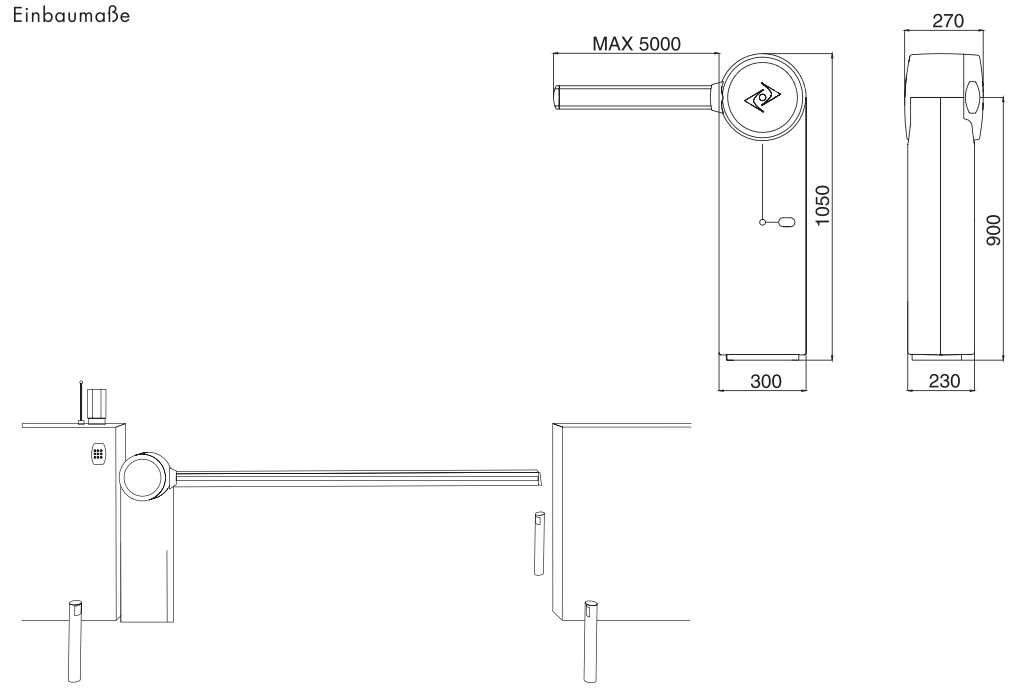

Komplettset
Schranke SUPRA SU4 24

- 1 x Schrankenkorpus lackiert
- 1 x komfortable Steuerung
- 1 x Funkempfänger
- 2 x Handsender
- 1 x Schrankenfeder
- 1 x Schrankenbaum 5 m mit passiver Gummileiste

VK 2467,00 €

Alle Preise sind Netto - Preis zzgl. Gesetzlicher MwSt.

Die verstärkte Mechanik dieses Schrankens gewährleistet eine lange Lebensdauer. Außerdem koennen die Paneele an der Oberfläche einfach ausgetauscht werden, wodurch auch das Design erneuerbar ist.

Dank eines eindrucksvollen LED-Beleuchtungssystems ist Supra SU4 24 für jede Location geeignet: von Wohnhäusern bis zur Industrie. Die Automatisierung verfügt über ein Encodersystem, dank dem ihre Zugänge noch sicherer sind. Außerdem ist Supra SU4 24 für die häufige Verwendung geeignet.
Setzen Sie auf Supra, wenn Sie ein widerstandsfähiges und einfach zu wartendes Produkt benötigen.

– Verwendbar für Schrankenbäume bis max. 5 m.
– Außengehäuse mit Polyester-Strukturlacken für Außenbereiche beschichtet.
– Mit Encoder.
– Einschließlich Blinkleuchten.
– LED-Beleuchtung.

Technische Daten	SUPRA SU4 24
Stromversorgung	230 V
Motorversorgung	24 V
Leistungsaufnahme	150 W
Schubkraft	150 Nm
Betriebstemperatur	von -20°C bis +70°C
Schutzgrad	IP 44
Öffnungszeit, 90°	2/6 s
Einschaltdauer	80 %
maximale Schrankenlänge	5 m

Wilks Antriebstechnik • Telefon: 03 53 23 - 6 88 89 • Fax: 03 53 23 - 68 27 57 • E-Mail: info@antriebstechnik-wilks.de

Einbaumaße

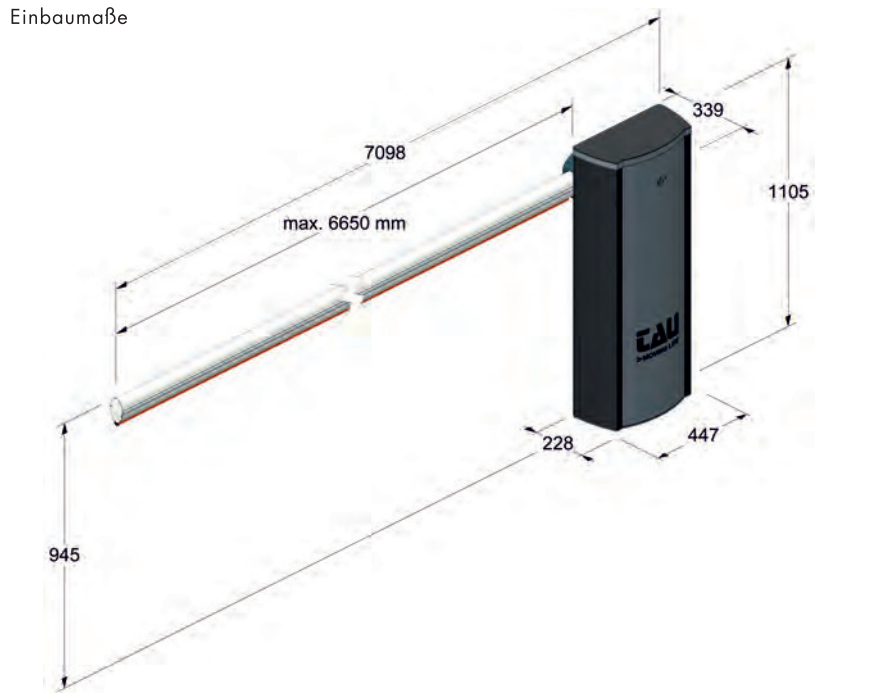

Komplettset
Schranke LUXE

- 1 x Schrankenkorpus verzinkt und pulverbeschichtet
- 1 x komfortable Motorsteuerung
- 1 x Funkempfänger
- 2 x Handsender 2-Kanal
- 1 x Schrankenfeder
- 1 x Schrankenbaum 7 m

VK 3149,00 €

Alle Preise sind Netto - Preis zzgl. Gesetzlicher MwSt.

12 V Schranke, elektromechanisch, Schrankenbaum bis 7 m, verzinktes Stahlgehäuse, pulverbeschichtet (LUXE), Edelstahlgehäuse (LUXE/I).
Steuerung mit integriertem 433,92 MHz 2-Kanal-Funkempfänger (Rolling Code) und Ladesteuerung. (Feder, Schrankenbaum und LED-Beleuchtung müssen separat bestellt werden)

- Einsatzgebiet: gewerblich
- Sperrbreite bis 7.000 mm
- Optische Encoder-Technologie
- Robuster Gleichstrom-Motor

Vorteile:
- intensive Nutzung
- funktioniert auch bei Stromausfall durch die optional erhältliche Batterie
- elektronische Sicherheitskraftabschaltung
- entspricht den EU Normen für kraftbetätigte Tore nach DIN EN 12453 und EN 12445+
- Selbsteinstellung des Torwegs mit einem optischen Encoder

Technische Daten	LUXE - LUXE/I
Frequenz	50 - 60 Hz
Anschlussspannung	230 V AC +/- 10%
Nennleistung	300 W
Motorspannung	18 V DC
Leerlaufspannung (Max.)	2,8 A
Max. Drehmoment	300 Nm
Untersetzungsverhältnis	1/512
Min. Öffnungszeit	6 s
Schutzart	IP 54
Einschaltdauer	100 %
Betriebstemperatur	-20°C bis +55°C
Min. Sperrbreite	4 m
Max. Sperrbreite	7 m
Gewicht	70 kg
Motorsteuerung	K206MA
Dauertes	Mehr als 1.000.000 Zyklen

RBLO-R

RBLO / RBLO-I / RBLO-L

Einbaumaße RBLO-R

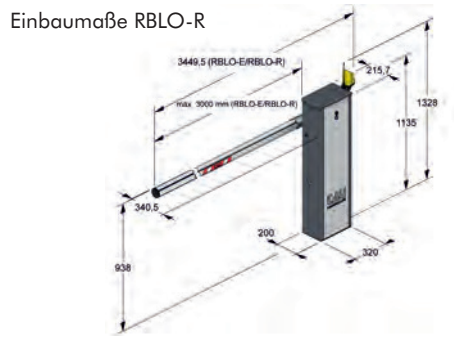

Einbaumaße RBLO / RBLO-I

Komplettset
Schranke RBLO-R bis 3 m Baum

- 1 x Schrankenkorpus lackiert
- 1 x komfortable Steuerung
- 1 x Funkempfänger
- 2 x Handsender
- 1 x Schrankenfeder
- 1 x Schrankenbaum 3 m

VK 2173,00 €

Alle Preise sind Netto - Preis zzgl. Gesetzlicher MwSt.

Komplettset
Schranke RBLO-L bis 6 m Baum

- 1 x Schrankenkorpus lackiert
- 1 x komfortable Steuerung
- 1 x Funkempfänger
- 2 x Handsender
- 1 x Schrankenfeder
- 1 x Schrankenbaum 6 m

VK 2869,00 €

Alle Preise sind Netto - Preis zzgl. Gesetzlicher MwSt.

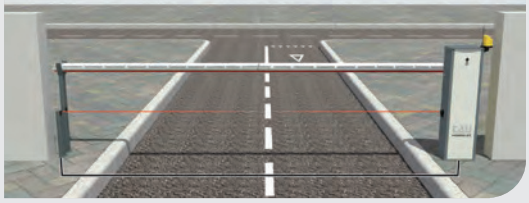

RBLO-R: Schnelle 24V-Schranke für Rundbaumen bis 3 m, lackierter Schrank, komplett mit Steuerung mit Funkempfänger 433,92 Mhz, Rolling Code und Akkuladegerät. Baum-, Feder- und Stangenverbindung ausgeschlossen.

Vorteile:
- Automatisierung für intensive Nutzung
- Hohe Öffnungsgeschwindigkeit
- Ideal für Tiefgaragen, Parkflächen und Werkseinfahrten
- Funktioniert auch bei Stromausfall durch optional erhältliche Batterie (RBLO-R)
- Die Lichtschranke kann direkt am Schrankengehäuse montiert werden
- Entspricht EU Normen für kraftbetätigte Tore nach DIN EN 12453 / EN 12445
- Selbsteinstellung des Torwegs mit einem optischen Encoder (RBLO-R)

RBLO/RBLO-I: Niederspannung-Schranke für runde oder elliptische Baumen bis 4 m, lackierter Schrank (Edelstahlgehäuse bei RBLO-I), komplett mit Steuerung mit Funkempfänger 433,92 MHz, Rolling Code und Akkuladegerätkarte. Baum-, Feder- und Stangenverbindung ausgeschlossen.
RBLO-L: Schranke mit Gleichstrommotor für runde Teleskopbaumen max. 6 m oder elliptische Baumen max. 5 m, lackierter Schrank, komplett mit Steuerung mit Funkempfänger 433,92 MHz, Rolling Code und Akkuladegerätkarte

Vorteile:
- Automatisierung ideal für Tiefgaragen, Parkflächen und Werkseinfahrten
- Funktioniert auch bei Stromausfall durch die optional erhältliche Batterie
- Elektronische Sicherheitskraftabschaltung
- Entspricht EU Normen für kraftbetätigte Tore nach DIN EN 12453 / EN 12445

Technische Daten	RBLO-R	RBLO / RBLO-I	RBLO-L
Anschlussspannung	230 V AC (50 - 60 Hz)		
Motorspannung	24 V DC	18 V DC	18 V DC
Leerlaufspannung	1 A	1 A	1 A
Nennleistung	250 W	250 W	250 W
Öffnungszeit, 90°	1,8 s	2,2 s	3,5 s
Einschaltdauer	100 %	100 %	100 %
Max. Drehmoment	155 Nm	155 Nm	155 Nm
Betriebstemperatur	-20°C bis +55°C		
Schutzart	IP 54	IP 54	IP 44
Max. Sperrbreite	3 m	4 m	6 m
Motorsteuerung	K206MA	K206MA	K206MA
Dauertes	Mehr als 1.000.000 Zyklen		

Ampel VE.tl

VK 136,00 € Alle Preise sind Netto - Preis zzgl. Gesetzlicher MwSt.

Ampelsteuerung VE.CS

VK 114,00 € Alle Preise sind Netto - Preis zzgl. Gesetzlicher MwSt.

Auflagepfosten lackiert

VK 93,10 € Alle Preise sind Netto - Preis zzgl. Gesetzlicher MwSt.

Auflagepfosten Edelstahl

VK 251,00 € Alle Preise sind Netto - Preis zzgl. Gesetzlicher MwSt.

Induktionsdedektor 1 Kanal

VK 219,00 € Alle Preise sind Netto - Preis zzgl. Gesetzlicher MwSt.

Induktionsdedektor 2 Kanal

VK 331,00 € Alle Preise sind Netto - Preis zzgl. Gesetzlicher MwSt.

Induktionsschleife Umfang 4 m / Zuleitung 5 m

VK 125,00 € Alle Preise sind Netto - Preis zzgl. Gesetzlicher MwSt.

Induktionsschleife Umfang 7 m / Zuleitung 5 m

VK 136,00 € Alle Preise sind Netto - Preis zzgl. Gesetzlicher MwSt.

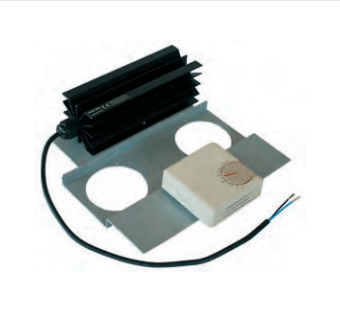

Vorheizkarte VE.TERM

VK 317,00 € Alle Preise sind Netto - Preis zzgl. Gesetzlicher MwSt.

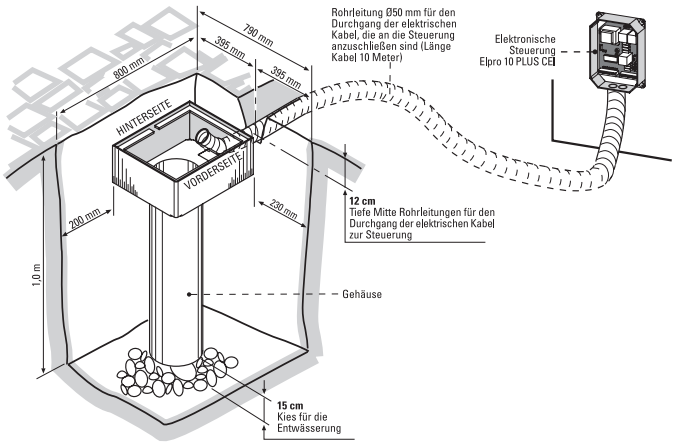

Einbaumaße

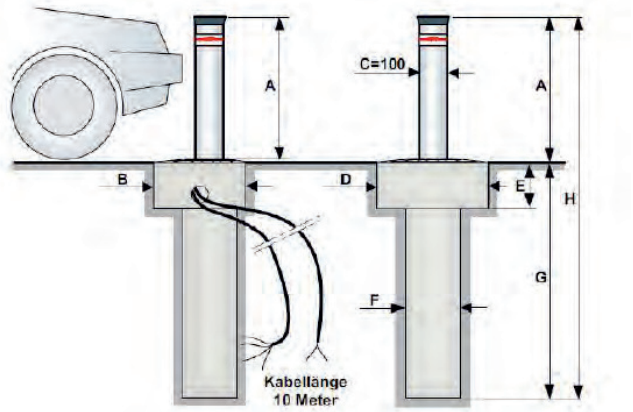

Außenmaße	A	B	C	D	E	F	G	H
Coral 1050	500						850	1.350
Coral 1063	600	330	ø 100	400	170	ø 195	960	1.560
Coral 1080	800						1.140	1.940

Absperrpoller CORAL 1050

- Poller Höhe 500 mm

VK 2090,00 €

Alle Preise sind Netto - Preis zzgl. Gesetzlicher MwSt.

Absperrpoller CORAL 1063

- Poller Höhe 600 mm

VK 2346,00 €

Alle Preise sind Netto - Preis zzgl. Gesetzlicher MwSt.

Absperrpoller CORAL 1080

- Poller Höhe 800 mm

VK 2588,00 €

Alle Preise sind Netto - Preis zzgl. Gesetzlicher MwSt.

Steuerung ELPRO S40

- bis zu 4 Poller gleichzeitig steuerbar

VK 474,00 €

Alle Preise sind Netto - Preis zzgl. Gesetzlicher MwSt.

Der komplett im Boden versenkbare Absperrpoller Coral ist eine Automation mit zylindrischer Säule aus Stahl mit automatischer ölhydraulischer Bewegung.
Er ist entwickelt worden, um Zufahrten für Fahrzeuge zu regulieren und zu sperren sowie Fahrradwege, Fußgängerzugänge und Stadtzufahrten im allgemeinen zu begrenzen.
Versenkbaren Säule von einem Durchmesser von 100 mm; in zwei Versionen mit einem Kolbenhub von jeweils 500 mm und 800 mm.
Man kann die Installation mit Ampeln zur Anzeige der sich in Bewegung befindlichen Säule persönlich gestalten.

Technische Daten	CORAL 1050	CORAL 1063	CORAL 1080
Leistungsabgabe	0,25 KW	0,25 KW	0,25 KW
Anschlussspannung	230 V 50 Hz	230 V 50 Hz	230 V 50 Hz
Leistungsaufnahme	330 W	330 W	330 W
Drehzahl	1,8 A	1,8 A	1,8 A
Ø Kolbenstange	16 mm	16 mm	16 mm
Zylinderbohrung	30 mm	30 mm	30 mm
Schubkraft	15 dsN	15 dsN	15 dsN
Schutzgrad	IP 55	IP 55	IP 55
Schlagfestigkeit	30.000 J	30.000 J	30.000 J
Bruchfestigkeit	150.000 J	150.000 J	150.000 J
Gewicht	86 kg	90 kg	104 kg
Poller Durchmesser	100 mm	100 mm	100 mm
Poller Höhe	500 mm	600 mm	800 mm
Poller Dicke	5 mm	5 mm	5 mm
Betriebszyklus	Ausfahren: ~4,7s Pause: 30s Einfahren: ~4,4s Pause: 30s Komplett: ~69s	Ausfahren: ~5,6s Pause: 30s Einfahren: ~5,1s Pause: 30s Komplett: ~70s	Ausfahren: ~7,5s Pause: 30s Einfahren: ~6,6s Pause: 30s Komplett: ~74s

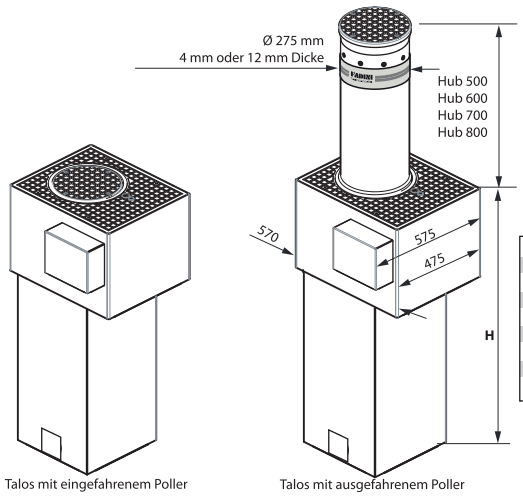

Hub	Bindung	H
500	20	810 (*)
	40	1010
600	20	1010
	40	1210
700	20	1010
	40	1210
800	20	1210
	40	1310

(*) Fundamentzylinder auf Anfrage, nicht serienmäßig

Talos mit eingefahrenem Poller

Talos mit ausgefahrenem Poller

Einbaumaße

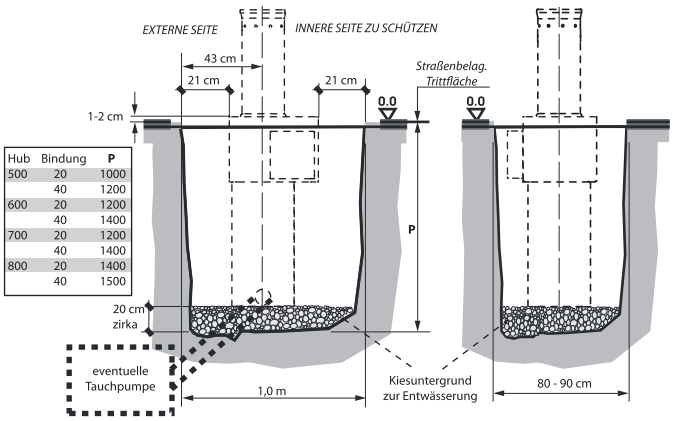

Hub	Bindung	P
500	20	1000
	40	1200
600	20	1200
	40	1400
700	20	1200
	40	1400
800	20	1400
	40	1500

Absperrpoller TALOS 9450
- Poller Höhe 500 mm

VK 4135,00 €
Alle Preise sind Netto - Preis zzgl. Gesetzlicher MwSt.

Absperrpoller TALOS 9460
- Poller Höhe 600 mm

VK 4222,00 €
Alle Preise sind Netto - Preis zzgl. Gesetzlicher MwSt.

Absperrpoller TALOS 9470
- Poller Höhe 700 mm

VK 4311,00 €
Alle Preise sind Netto - Preis zzgl. Gesetzlicher MwSt.

Absperrpoller TALOS 9480
- Poller Höhe 800 mm

VK 4527,00 €
Alle Preise sind Netto - Preis zzgl. Gesetzlicher MwSt.

Absperrpoller TALOS M50
- Poller Höhe 1000 mm

VK 19520,00 €
Alle Preise sind Netto - Preis zzgl. Gesetzlicher MwSt.

Steuerung ELPRO S40
- bis zu 4 Poller gleichzeitig steuerbar

VK 474,00 €
Alle Preise sind Netto - Preis zzgl. Gesetzlicher MwSt.

Der automatische ölhydraulische Absperrpoller TALOS wurde studiert und entworfen, um die Antwort auf die Frage nach der Sicherheit und der praktischen Anwendbarkeit zum Schutz jeder beliebigen Zufahrt, privat oder öffentlich, zu sein.
Schneller und geräuscharmer Lauf, Hydraulik-Einheit innerhalb der Oberseite des Gehäuses, Poller LED-Signalisierung, kundengerecht durch RAL Farbwechsel, Polyester-Pulverbeschichtung.
Die gesamte Struktur ist mit der elektrolytischen Verzinkung behandelt, das Fundamentgehäuse ist feuerverzinkt.

Technische Daten	Talos 94xx	Talos M50
Pollerhöhe vom Boden (mm)	500 – 800 mm	1000 mm
Pollerdicke	4 – 12 mm	20 mm
Pollerdurchmesser	275 mm	275 mm
Ausfahrzeit	18 – 23 cm/s	25 cm/s
Absenkzeit	25 – 23 cm/s	31 cm/s
Stromversorgung	230 V 50 Hz	230 V 50 Hz
Max. Leistung Absorption	1100 W	2200 W
Schutzgrad	IP 67	IP 67
Betriebstemperatur	-20 bis +80 °C	-20 bis +80 °C
Betriebstemepratur mit Heizung	-40 bis +80 °C	-40 bis +80 °C
Schlagfestigkeit	52.000 – 90.000 J*	700.00 J
Bruchfestigkeit	320.000 – 550.000 J*	2.000.000 J
max. statische Beladtung	20.000 kg	20.000 kg
Gesamtgewicht	196 – 252 kg*	770 kg

* je nach Modell

Notizen

BESTELLEN:
OPTIMO 3
ZUBEHÖR ?
oder OPTIMO 2 ?

WiKS ANTRIEBSTECHNIK

Projektierung

Projektierung Schiebetor

Projektierung Drehtor

Bestellformular

Allgemeine Geschäftsbedingungen

Wilks Antriebstechnik
Inhaberin Simone Marschner
Kleinkrausnik 42
03249 Sonnewalde

Telefon: 03 53 23 - 6 88 89
Fax: 03 53 23 - 68 27 57
Mobil: 01 70 - 8 17 25 20
E-Mail: info@antriebstechnik-wilks.de
www.antriebstechnik-wilks.de

BESTELLFORMULAR

Datum _____ Lieferdatum _____

Betrieb _____

Ansprechpartner _____

Straße _____

PLZ / Ort _____

Telefon _____ Fax _____ Email _____

Hiermit bestellen wir gemäß den nachstehenden Geschaftsbedingungen:

Position	Anzahl	Artikelbezeichnung	Einzelbetrag	Gesamtbetrag
1				
2				
3				
4				
5				
6				
7				
8				
9				
10				
11				
12				
13				
14				

PROJEKTIERUNG SCHIEBETOR

Bitte ausfüllen und Ihre Anfrage einschicken.
Gegebenenfalls eine zusätzliche Zeichnung anfertigen.

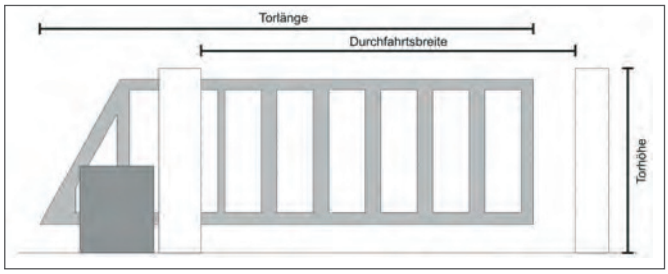

O Laufwerk soll mit angeboten werdenn

Tordaten

Durchfahrtsbreite _____ m
Torlänge _____ m
Torhöhe _____ m
Torgewicht _____ kg
Torsteigung _____ cm/ m

Art des Schiebtores

O bodengeführtes Schiebetor
O freitragendes Schiebetor (mit Laufwerk)

Einsatzgebiet

O privater Einsatz
O gewerblicher Einsatz Öffnungen pro Tag _____

O Tor ist vollflächig geschlossen
O Tor hat eine Stabfüllung
O Sonstiges _____

O Die Zaunanlage ist vollflächig geschlossen
O Die Zaunanlage hat eine Stabfüllung

Gewünschte Bedienung der Toranlage

O Per Automatikbetrieb:
Das Tor wird durch einen Impuls der Bedientaste in Bewegung gesetzt und läuft nach eingestellter Zeit automatisch wieder zu.
O Per Impulsbetrieb:
Das Tor wird durch einen Impuls der Bedientaste in Bewegung gesetzt und läuft bis zum nächsten Impuls oder bis in die Endlage.

Gewünschte Befehls- und Bedienmöglichkeiten bei Automatik- oder Impulsbetrieb

O Funkanlage 433/40 Mhz mit _____ Stk. Handsendern
O Stabantenne zur Optimierung der Funkreichweite

O Drucktaster innen
O Codetaster _____ Stk.
O AP
O UP
O Schlüsseltaster _____ Stk.
O berührungslos mit _____ Stk.
O ID-Karte
O ID-Anhänger
O Sonstiges _____

O Per Totmannbedienung:
Vom Bedienstandort muss das Tor einsehbar sein.
Das Tor läuft nur solange wie der Schlüsseltaster / die Bedientaste gedrückt ist. *Die Bedienung per Funk- und Totmannbetrieb schließen einander aus.*

Sicherheit am Tor

O Infrarotlichtschranke außen (vor dem Tor)
O Infrarotlichtschranke innen (hinter dem Tor)
O Sicherheitsleiste SL auf dem Torblatt an der Hauptschließkante (HSK)
O Sicherheitsleiste SL auf dem Torblatt an der Nebenschließkante (NSK)
O Sicherheitsleiste SL an der Hauptschließkante (NSK) _____ Stk.
O optische Warneinrichtungen (Blink- oder Rundumleuchte)

Mögliche Sicherheitseinrichtungen:

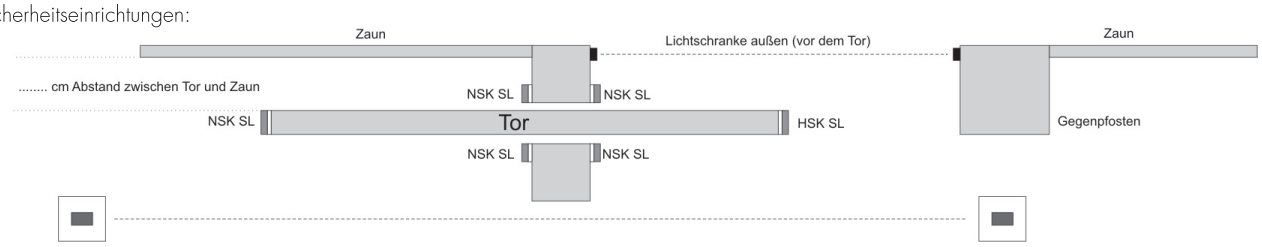

Für Ihre Skizzen und Bemerkungen:
(eventuell ein seperates Blatt verwenden)

Firmenstempel

PROJEKTIERUNG DREHTOR

Bitte ausfüllen und Ihre Anfrage einschicken.
Gegebenenfalls eine zusätzliche Zeichnung anfertigen.

Ausführung

O 1- flüglige Drehtoranlage

O 2- flüglige Drehtoranlage

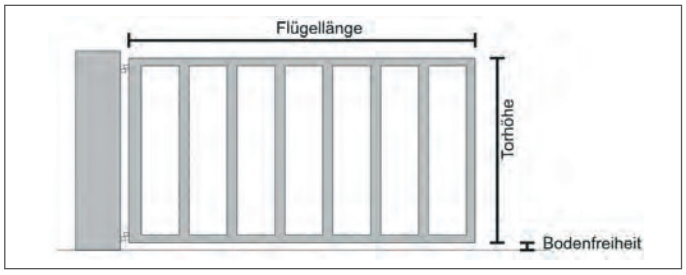

Flügellänge _____ mm
Torhöhe _____ mm
Flügelgewicht _____ kg
Steigung _____ cm/ m
Bodenfreiheit _____ mm

Pfoseten Drehpunkte

Tortdrehpunkt: (Art der Anbringung ankreuzen)

O Standart

O nach außen

1 _____ mm
2 _____ mm
3 _____ kg

Tormaterial

O Stahl
O Holz
O Aluminium

Füllung

O Stabgitter
O vollflächig verkleidet

Öffnung

O nach innen
O nach außen

Öffnungswinkel

O _____ Grad

Pfostenmaterial

O Beton
O Holz
O Stahl
O Sonstiges _____

Einsatzgebiet

O privater Einsatz — Öffnungen pro Tag _____
O gewerblicher Einsatz — Öffnungen pro Tag _____

Gewünschte Bedienung der Toranlage

O Per Automatikbetrieb:
Das Tor wird durch einen Impuls der Bedientaste in Bewegung gesetzt und läuft nach eingestellter Zeit automatisch wieder zu.

O Per Impulsbetrieb:
Das Tor wird durch einen Impuls der Bedientaste in Bewegung gesetzt und läuft bis zum nächsten Impuls oder bis in die Endlage.

Gewünschte Befehls- und Bedienmöglichkeiten bei Automatik- oder Impulsbetrieb

O Funkanlage 433/40 Mhz mit _____ Stk. Handsendern
O Stabantenne zur Optimierung der Funkreichweite
O Drucktaster innen
O Codetaster _____ Stk.

O AP
O UP
O Schlüsseltaster _____ Stk.
O berührungslos mit _____ Stk.
O ID-Karte
O ID-Anhänger
O Sonstiges _____

O Per Totmannbedienung:
Vom Bedienstandort muss das Tor einsehbar sein.
Das Tor läuft nur solange wie der Schlüsseltaster / die Bedientaste gedrückt ist. *Die Bedienung per Funk- und Totmannbetrieb schließen einander aus.*

Sicherheit am Tor

O Infrarotlichtschranke vor dem geschlossenen Tor
O Infrarotlichtschranke hinter dem geöffneten Tor
O Sicherheitsleisten auf dem Torblatt an der Hauptschließleiste
O Sicherheitsleisten an den Nebenschließkanten
O optische Warneinrichtungen (Blink- oder Rundumleuchte)

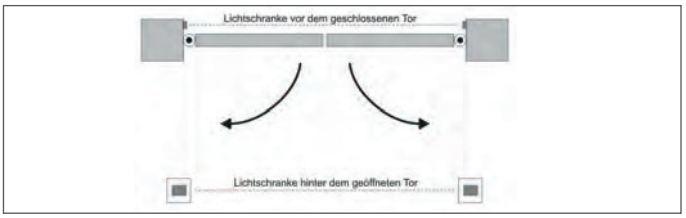

Für Ihre Skizzen und Bemerkungen:
(eventuell ein seperates Blatt verwenden)

Firmenstempel

BESTELLFORMULAR

Wilks Antriebstechnik
Inhaberin Simone Marschner
Kleinkrausnik 42
03249 Sonnewalde

Telefon: 03 53 23 - 6 88 89
Fax: 03 53 23 - 68 27 57
Mobil: 01 70 - 8 17 25 20
E-Mail: info@antriebstechnik-wilks.de
www.antriebstechnik-wilks.de

Datum _____ Lieferdatum _____

Betrieb _____

Ansprechpartner _____

Straße _____

PLZ / Ort _____

_____

Telefon _____ Fax _____ Email _____

Hiermit bestellen wir gemäß den nachstehenden Geschaftsbedingungen:

Position	Anzahl	Artikelbezeichnung	Einzelbetrag	Gesamtbetrag
1				
2				
3				
4				
5				
6				
7				
8				
9				
10				
11				
12				
13				
14				
15				

Gesamtsumme _____

Unterschrift _____

Lieferung: Alle Einkaufspreise zzgl. Frachtkosten.
Zahlungsbedingungen: 2 % Skonto innerhalb 8 Tagen oder 30 Tage netto.

§ 1 Geltungsbereich

Angebote, Lieferungen und Leistungen der Firma Türen Tore Antriebe M.Wilks erfolgen ausschließlich aufgrund der nachstehenden Geschäftsbedingungen. Sie gelten mithin für alle künftigen Geschäfte auch dann, wenn sie nicht nochmals ausdrücklich vereinbart werden.

§ 2 Angebote

1. Die in den Verkaufsprospekten, Anzeigen und sonstigem Werbematerial enthaltenden Angebote sind auch bezüglich der Preisangaben freibleibend und unverbindlich.
2. Der Käufer ist an seinem Auftrag 4 Wochen gebunden. Aufträge bedürfen zur Rechtswirksamkeit der schriftlichen Bestätigung des Verkäufers. Lehnt der Verkäufer die Annahme des Auftrages nicht binnen 4 Wochen nach Auftragseingang ab, so gilt die Bestätigung als erteilt.
3. Änderungen und Ergänzungen sowie sonstige Nebenabreden sind nur mit schriftlicher Bestätigung der Firma Türen Tore Antriebe M. Wilks gültig.

§ 3 Kaufverträge/ Werkverträge

Die Verträge zwischen der Firma Türen Tore Antriebe M. Wilks und ihren Abnehmern sind Kauf- oder Werkverträge, die durch etwaige Finanzierungsvereinbarung des Abnehmers mit Dritten nicht berührt werden. Insbesondere bleibt die Zahlungsverpflichtung des Abnehmers unabhängig von Finanzierungsverträgen des Abnehmers mit Dritten.

§ 4 Preise, Preisänderungen

1. Preise verstehen sich zuzüglich Umsatzsteuer in der jeweiligen Höhe. Die Preise verstehen sich vorbehaltlich abweichender Vereinbarung ausschließlich Verpackung und Fracht, die gesondert berechnet werden.
2. Liegen zwischen dem Vertragsabschluß und der Auslieferung mehr als 6 Monate, ist die Firma Türen Tore Antriebe M. Wilks berechtigt, die zum Zeitpunkt der Lieferung geltende Preisliste anzuwenden.

§ 5 Lieferfristen

Die Firma Türen Tore Antriebe M. Wilks bemüht sich, die angegebenen Liefertermine einzuhalten. Gerät sie hiermit in Verzug, so hat der Abnehmer ihr eine Nachfrist von mindestens 6 Wochen zu setzen, die mit Eingang der Fristsetzung beim Verkäufer beginnt.

§ 6 Transport- und Gefahrenübergang

1. Die Gefahr geht auf den Abnehmer über, sobald die Sendung das Lager der Firma Türen Tore Antriebe M. Wilks verlassen hat oder dem Transportunternehmen übergeben worden ist.
2. Die Firma Türen Tore Antriebe M. Wilks ist nicht Verpflichtet, Lieferungen auf Rechnung des Abnehmers zu versichern

§ 7 Gewährleistung

1. Bei Sachmängeln liefert die Firma Türen Tore Antriebe M. Wilks nach Ihrer Wahl unter Ausschluss sonstiger Gewährleistungsansprüche des Käufers Ersatz oder bessert nach. Mehrfache Nachbesserungen sind zulässig.
2. Die Gewährleistungsfrist beträgt 24 Monate und beginnt mit der Auslieferung.
3. Der Abnehmer verpflichtet sich, die Sendung bei Ankunft unverzüglich auf Mängel zu untersuchen und dem Verkäufer hiervon schriftlich Mitteilung zu machen. Die mangelhaften Gegenstände sind in dem Zustand, in dem sie sich im Zeitpunkt der Feststellung des Mangels befinden, zur Besichtigung durch die Firma Türen Tore Antriebe M. Wilks bereitzuhalten. Werden bei der Anlieferung erkennbare Mängel dem Verkäufer nicht spätestens innerhalb von 2 Wochen nach Anlieferung schriftlich mitgeteilt, so sind jedwede Gewährleistungsansprüche aufgrund dieser Mängel ausgeschlossen.
4. Schlägt die Nachbesserung oder die Ersatzlieferung nach angemessener Frist fehl, kann der Abnehmer nach seiner Wahl Minderung oder Rückabwicklung des Vertrages verlangen.
5. Die Firma Türen Tore Antriebe M. Wilks steht dem Abnehmer nach bestem Wissen zur Erteilung von Auskunft und Rat über die Verwendung, insbesondere den Einbau ihrer Produkte zur Verfügung. Sie haftet für derartige Beratung jedoch nur dann, wenn hierfür ein besonderes Entgelt vereinbart wurde und darüber hinaus nur im Rahmen des Absatzes 6.
6. Über die vorstehenden Absätze hinausgehende Schadensersatzansprüche wegen Nichterfüllung, der Verletzung vertraglicher Nebenpflichten oder unerlaubter Handlung sind sowohl gegen der Firma Türen Tore Antriebe M. Wilks als auch gegen ihre Erfüllungs- bzw. Verrichtungsgehilfen ausgeschlossen, soweit der Schaden nicht vorsätzlich oder grob fahrlässig verursacht wurde.
7. Mängelfreie Lieferungen können nur nach vorheriger schriftlicher Zustimmung der Firma Türen Tore Antriebe M. Wilks zurückgenommen werden. In diesem Fall werden dem Abnehmer unter der Voraussetzung einer frachtfreien und inwandfreien Anlieferung 80% des Wahrenwertes gutgeschrieben. Sonderanfertigungen sind von der Rücknahme ausgeschlossen.

§ 8 Gewährleistung und Produkthaftung bei Exporten

1. Die Produkte der Firma Türen Tore Antriebe M. Wilks entsprechen deutschen Bau- und Sicherheitsvorschriften, für eine Übereinstimmung mit ausländischen Vorschriften übernehmen wir vorbehaltlich einer besonderen und ausdrücklichen Vereinbarung im Einzelfall keine Garantie. Ein Weiterexport erfolgt daher stets auf eigene Gefahr.
2. Etwaige Rückgriffsansprüche unserer Abnehmer gegen uns aus gesamtschuldnerischer Haftung, Bereicherung oder dem Gesichtspunkt der Produkthaftung bestimmen sich unter Ausschluss der Anwendung ausländischen Rechts nach Haftungsgrund, -umfang und höhe ausschließlich nach deutschem materiellem Recht. In diesem Rahmen beschränkt sich die Haftung auf den vorhersehbaren Schaden, soweit nicht wegen Vorsatzes oder groben Verschuldens eine darüber hinausgehende Haftung nach deutschem Recht unabdingbar ist.
3. Wird die Firma Türen Tore Antriebe M. Wilks von dritter Seite nach einer ausländischen Rechtsordnung für Schäden in Anspruch genommen, deren Verursachung in die Sphäre unseres Abnehmers fällt, sind wir berechtigt, bei unserem Abnehmer Rückgriff zu nehmen und auch die Erstattung etwaiger Kosten der Rechtsverteidigung zu verlangen. Dem vom Abnehmer zu tragenden Risiko sind Ansprüche Dritter hierbei insbesondere insoweit zuzurechnen, als sie über den in Absatz 2 definierten Haftungsumfang hinausgehen und ein Exportgeschäft des Abnehmers betreffen.

§ 9 Eigentumsvorbehalt

1. Bis zur Erfüllung aller Forderungen, der Firma Türen Tore Antriebe M. Wilks aus jedem Rechtsgrund gegen den Abnehmer jetzt oder künftig zustehen, behält sich die Firma Türen Tore Antriebe M. Wilks das Eigentum an den gelieferten Waren vor (Vorbehaltsrecht).
2. Bei Zugriffen Dritter insbesondere Gerichtsvollzieher auf die Vorbehaltswahre, wird der Abnehmer auf das Eigentum der Firma Türen Tore Antriebe M. Wilks hinweisen diese unverzüglich benachrichtigen.
3. Der Abnehmer ist berechtigt, die Vorbehaltsware in ordnungsgemäßem Geschäftsverkehr zu verarbeiten und weiterzuveräußern, solange er mit seinen Zahlungsverpflichtungen gegenüber der Firma Türen Tore Antriebe M. Wilks nicht in Verzug ist. Verpfändungen oder Sicherungsübereignungen sind unzulässig. Die aus der Weiterveräußerung der Vorbehaltswahre oder sonstigem Rechtsgrund, bezüglich derselben entstehenden Forderung tritt der Abnehmer bereits jetzt sicherungshalber in vollem Umfang an die Firma Türen Tore Antriebe M. Wilks ab. Die Firma Türen Tore Antriebe M. Wilks ermächtigt den Abnehmer widerruflich, die abgetretenen Forderungen der Firma Türen Tore Antriebe M. Wilks im eigenen Namen einzuziehen. Ein Wiederruf dieser Einzugsermächtigungen ist nur zulässig, wenn der Abnehmer sich mit seinen Zahlungsverpflichtungen in Verzug befindet.
4. Bei vertragswidrigem Verhalten des Abnehmers insbesondere auf Zahlungsverzug ist die Firma Türen Tore Antriebe M. Wilks berechtigt, die Vorbehaltswahre zurückzunehmen oder gegebenenfalls Abtretung der Herausgabeansprüche des Abnehmers gegen Dritte zu verlangen. In der Rücknahme sowie in der etwaigen Pfändung der Vorbehaltsware durch die Firma Türen Tore Antriebe M. Wilks liegt soweit nicht das Abzahlungsgesetz Anwendung findet kein Rücktritt vom Vertrag.

§ 10 Zahlung

1. Rechnung der Firma Türen Tore Antriebe M. Wilks sind zahlbar innerhalb von 14 Tagen ohne jeden Abzug fällig.
2. Die Ablehnung von Schecks oder Wechseln behält sich die Firma Türen Tore Antriebe M. Wilks ausdrücklich vor. Die Annahme erfolgt stets nur zahlungshalber. Diskont und Wechselspesen gehen auch ohne gesonderte Vereinbarung zu Lasten des Käufers und sind sofort fällig. In Abweichung der §§ 366,367 BGB ist die Firma Türen Tore Antriebe M. Wilks berechtigt, auch bei abweichender Leistungsbestimmung des Abnehmers festzustellen, auf welche Forderung eine Zahlung des Käufers zu verrechnen sind.
3. Im Falle des Verzuges ist die Restforderung der Firma Türen Tore Antriebe M. Wilks mit 3% über dem Diskontsatz der Deutschen Bundesbank zu verzinsen. Gerät der Abnehmer mit seinen Zahlungen in Verzug, so werden auch alle etwaigen weiteren Forderungen der Firma Türen Tore Antriebe M. Wilks sofort zur Zahlung fällig, sofern Verzug für mindestens 10% der gesamten Forderung eingetreten ist.
4. Die Aufrechnung gegen Ansprüche der Firma Türen Tore Antriebe M. Wilks ist nur zulässig, wenn die Gegenforderung unbestritten oder rechtskräftig festgestellt ist.

§ 11 Gerichtsstand

1. Alleiniger Gerichtsstand ist bei allen aus dem Vertragsverhältnis mittelbar oder unmittelbar sich ergebenden Streitigkeiten Cottbus.
2. Für die vertraglichen Bestimmungen gilt deutsches Recht.

Wilks Antriebstechnik • Telefon: 03 53 23 - 6 88 89 • Fax: 03 53 23 - 68 27 57 • E-Mail: info@antriebstechnik-wilks.de